Pyöreä kulmavaimennin BSLUSS2 100

Tuotekuvaus

Tehokas äänenvaimennin pieneen tilaan.
Vaimennusmateriaalina mineraalivilla, eristevahvuus 50 mm
Testattu ISO 7235 standardien mukaan
Tuote on CE-merkitty EN 12101-7 standardin mukaisesti käytettäväksi pyöreissä savunhallintakanavajärjestelmissä.

Tuotekoodi

Tuotetunnus **BSLUSS2** **aaa** **100**

BSLUSS2

Liitoskoko Ød$_1$

Ød$_1$ = 125 - 630 mm

Eristevahvuus

100 mm

Esimerkki: BSLUSS2 - 200 - 100

Mitat ja äänitiedot

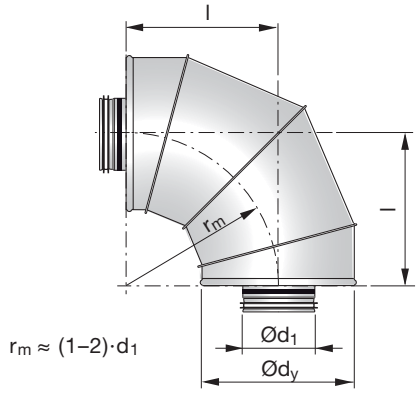

$r_m \approx (1–2)\cdot d_1$

Ød$_1$ nom		l mm	Vaimennus (dB) keskitaajuudella (Hz) 63	125	250	500	1k	2k	4k	8k	Ød$_y$ mm	m kg
125		260	7	6	17	22	28	38	33	26	325	7,7
160		280	4	6	13	17	25	33	26	25	365	8,9
200		325	2	5	14	19	29	24	25	22	410	11,8
250		370	3	5	11	15	28	22	26	21	465	16,0
315		375	2	4	10	15	20	17	22	17	510	19,6
400	*	420	2	4	8	13	13	13	14	13	615	29,9
500	*	510	1	4	9	13	10	13	13	12	735	45,0
630	*	610	2	6	13	12	11	12	13	12	880	64,1

* Toimitetaan irtoliittimillä.
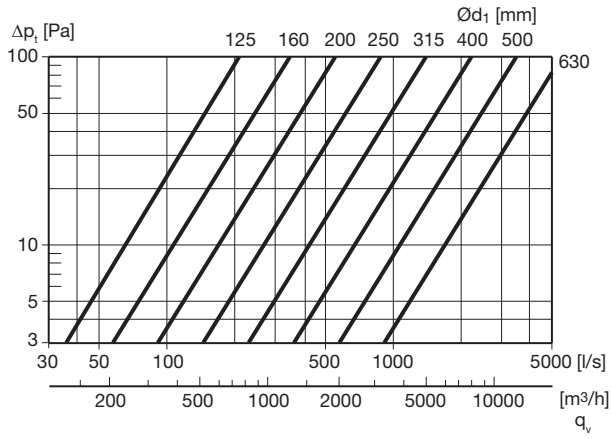
Tekniset tiedot